Разрез 1-1

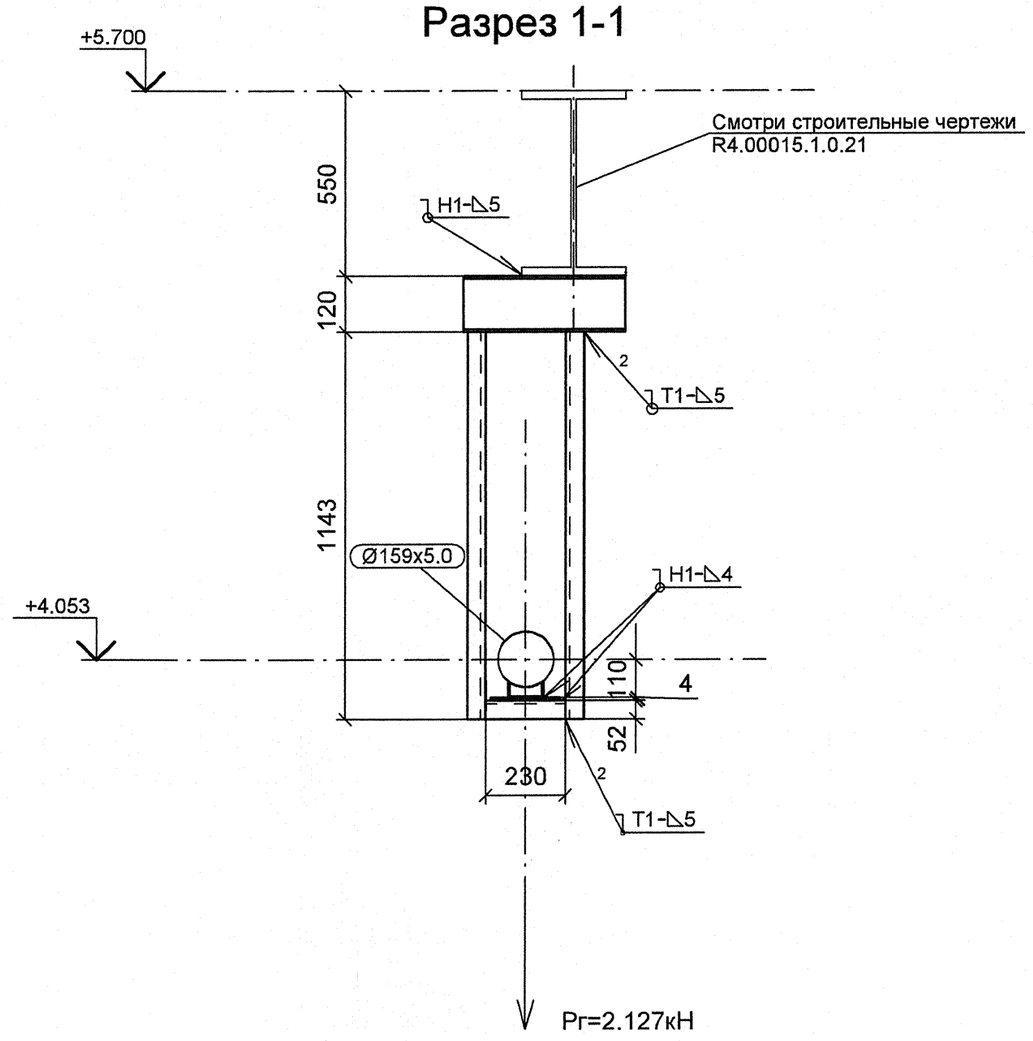

Спецификация деталей

Поз.	Обозначение	Наименование	Кол. шт	Материал	Масса ед.	Масса общ.	Примечание
1	ГОСТ 8239-89	ДВУТАВР 12, L = 467 мм	1	Ст3сп5 ГОСТ 535-2005	5.371	5.371	
2	ГОСТ 19903-74	ЛИСТ Б-ПН-4х200х200	1	Ст3сп5 ГОСТ 14637-89	1.256	1.256	
3	07 ОСТ 34-10-615-93	ОПОРА 159У	1	СБОРНЫЙ	0.85	0.85	
4	ГОСТ 8240-97	ШВЕЛЛЕР 12У, L = 1143 мм	2	Ст3сп5 ГОСТ 535-2005	11.89	23.78	
5	ГОСТ 8240-97	ШВЕЛЛЕР 12У, L = 230 мм	1	Ст3сп5 ГОСТ 535-2005	2.39	2.39	
	ГОСТ 2246-70	ПРОВОЛОКА		СВ-08Г2С	-	-	
	ГОСТ 9467-75	ЭЛЕКТРОДЫ		УОНИИ 13/45	-	-	
					Итого:	33.647	

1 Привязку опоры смотри чертеж R4.SD51.3010.012.02.001 (R4.00280.1.0.12 л.4).
2 Сварку производить по ГОСТ 5264-80.
3 Отметка трубопровода подлежит уточнению в соответствии с уклоном трубопровода.
4 Pr – максимальная нагрузка на опору при гидроиспытании.
5 Сварку опоры с трубопроводом производить по ОСТ 34-10-615-93.

План расположения опоры 4SD51Y019

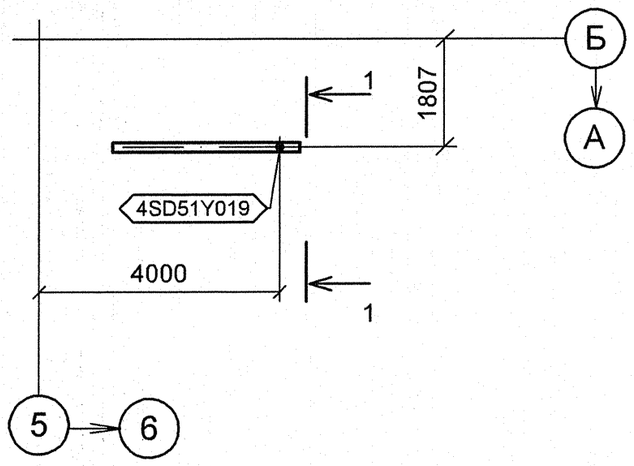

Изометрический вид

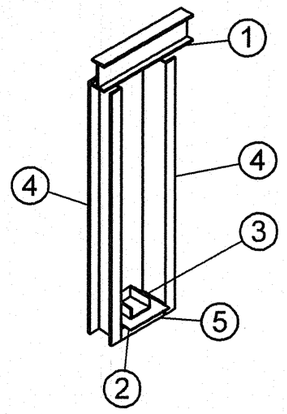

Номер опоры	Рабочее состояние						Холодное состояние						Сейсмическое состояние					
	Усилия, кН			Моменты, кНм			Усилия, кН			Моменты, кНм			Усилия, кН			Моменты, кНм		
	Px	Py	Pz	Mx	My	Mz	Px	Py	Pz	Mx	My	Mz	Px	Py	Pz	Mx	My	Mz
4SD51Y019	0.038	-0.042	-1.053	0.004	-0.154	-0.319	-0.007	-0.012	-1.095	0.076	-0.154	-0.023	1.802	2.256	0.361	0.431	0.076	3.159

+Z
+Y
+X

АРХИВНЫЙ ЭКЗЕМПЛЯР

Инв. N подл. R4.00280.1.0.12
Лист 21

Изм.	Кол.уч.	Лист	№ док.	Подпись	Дата
Инж.Зк.		Терентьева			20.09
Пров. инж. Зк.		Огнева			21.09
Пров.вед.инж		Пантюшина			25.09
Пров.и.о.нач.гр.		Филатов			26.09
Н.контр.		Краснояров			27.09

R4.SD51.3012.012.02.00.008

Ростовская АЭС Блок 4

Главный корпус. Машинное отделение (ДО и ЭЭТУ)
Трубопроводы отсоса паровоздушной смеси из конденсатора ТПН

Стадия	Лист	Листов
Р	1	1

Опора неподвижная
4SD51Y019

ОАО "НИАЭП"
2012

Формат А2

Дополнительные подписи
Взам. инв. N
Подп. и дата
Инв. N подл. R4.00280.1.0.12